Connectez-vous !

Sur le catalogue :

https://cataloguebu.univ-ubs.fr/

- Effctuez vos recherches
- Accédez à votre compte lecteur en ligne :
  - Prolongez
  - Réservez
  - Consultez vos prêts
  - Suggérez un achat

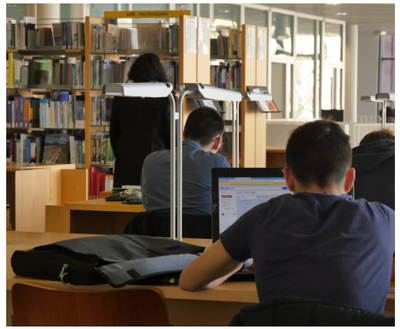

Sur le site de la BU :

www.univ-ubs.fr/bibliotheque

- Toutes les infos sur vos BU :
- horaires, animations, etc.
- Accédez aux ressources numériques (réservé à la communauté UBS)
- Réservez vos salles de travail en groupe avec Affluences (réservé à la communauté UBS)
- Chattez avec un bibliothécaire
- Un document n'est pas dans nos collections : pensez au PEB en France et à l'étranger ! (formulaire en ligne)
- Suivez-nous sur

Accédez aux bibliothèques

Retrouvez les horaires sur l'application Affluences

BU LORIENT
25 rue Armand Guillemot
CS 7030
56 321 LORIENT Cedex
02 97 87 65 40

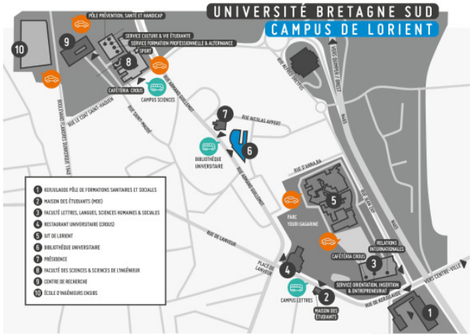

BU VANNES
Campus Tohannic
rue André Lwoff
CS 60573
56 017 VANNES Cedex
02 97 01 71 00

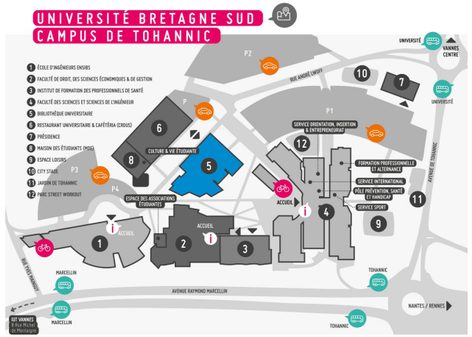

Bibliothèque de l'IUT de Vannes
8 rue Montaigne
BP 561
56 017 VANNES
02 97 62 63 33

Université Bretagne Sud

www.univ-ubs.fr/bibliotheque
accueil-bu@listes.univ-ubs.fr

Une inscription simple et rapide !

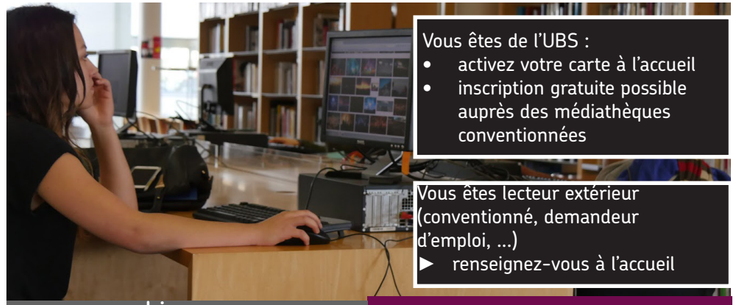

Vous êtes de l'UBS :
- activez votre carte à l'accueil
- inscription gratuite possible auprès des médiathèques conventionnées

Vous êtes lecteur extérieur (conventionné, demandeur d'emploi, ...)
▶ renseignez-vous à l'accueil

Licence Master + Extérieurs documents illimités	1 mois de prêt + possibilité de prolonger vos emprunts d'1 semaine
Doctorants + Personnel UBS documents illimités	2 mois de prêt + possibilité de prolonger vos emprunts d'1 semaine

+ une boite de retours à l'entrée de vos BU

Explorez nos collections !

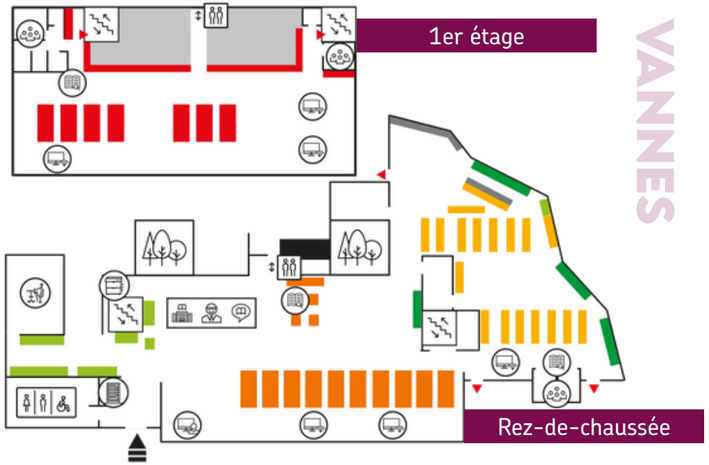

- Droit
- Sciences
- Culture & actualités
- Economie & gestion
- Compléments d'étude

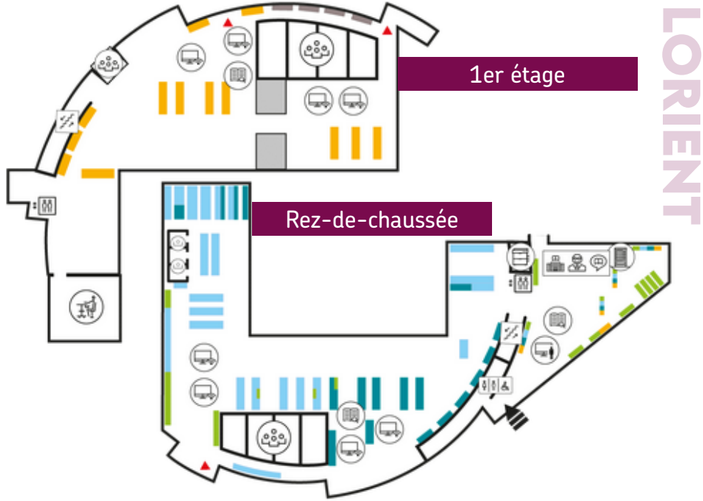

- Sciences humaines et sociales
- Sciences
- Lettres et langues
- Arts, culture, actualités

Visite virtuelle de vos BU disponible sur : https://visite-bibliotheque-universitaire-ubs.fr